ВАЖНАЯ ДЕТАЛЬ

Большое многообразие рекламных конструкций требует самых различных источников света. Светодиодные модули Geniled с линзами и без незаменимы при производстве объемных букв, световых панно, вывесок и других рекламных конструкций.

Модули соединяются в гирлянды до 20 штук и легко устанавливаются в любые пространства. Высокая надежность и низкое энергопотребление выгодно отличают светодиодные модули от их предшественников — люминесцентных трубок.

Модули имеют надежную пыле-влагозащиту IP65. Можно использовать в негерметичных рекламных конструкциях.

ОСОБЕННОСТИ МОДУЛЕЙ

ДЛЯ КОНСТРУКЦИЙ, СВЕТЯЩИХСЯ С 2Х СТОРОН

Модули для двусторонних световых коробов, которые используются в качестве рекламных носителей и информационных стендов на улицах городов, метро и торговых центрах.

Модули торцевой подсветки равномерно распространяют световой поток в плоскости короба. В отличие от ленты, линза модуля торцевой подсветки направляет световой поток в центр конструкции, освещая при этом рекламные поверхности.

Имеют различные углы рассеивания и мощность. В зависимости от объема световой конструкции и размеров поверхностей используются модули 105 или 185лм.

РАВНОМЕРНАЯ ЗАСВЕТКА ПРИ МИНИМАЛЬНОЙ ГЛУБИНЕ КОНСТРУКЦИИ

Модули подсвечивают поверхность перед собой. Они устанавливаются внутри конструкции, напротив светопроницаемой поверхности. Такие модули используются в световых коробах, объемных буквах и вывесках.

Легкий монтаж. Модули имеют отверстия для крепления и самоклеящуюся основу, упрощающую монтаж. Линза увеличивает угол рассеивания светового потока до 160°.

Это позволяет уменьшить глубину конструкции или увеличить расстояние между модулями. Рекламная поверхность подсвечивается максимально равномерно.

Рекомендованные расстояния между модулями и глубина светового короба

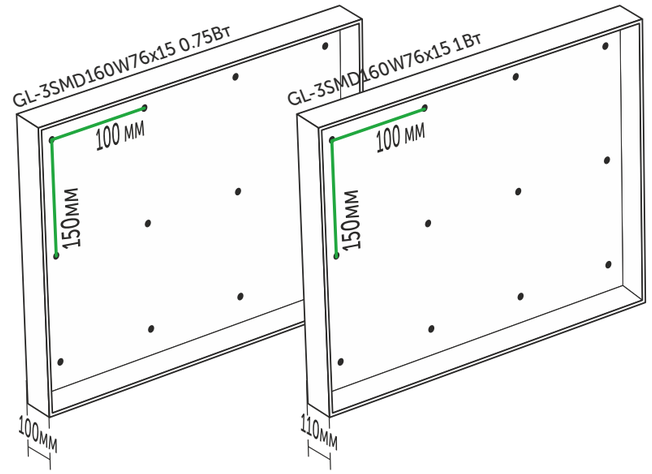

МОДУЛИ ДЛЯ ТОРЦЕВОЙ ПОДСВЕТКИ

Подсветка 12В

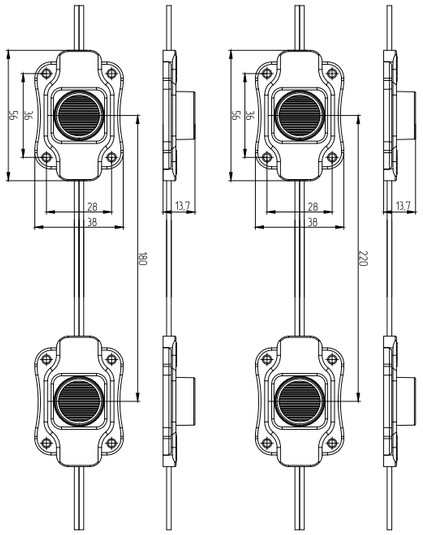

Ассортимент

Артикул	Модуль Geniled, модель:	Световой поток	Потребление	Цвет свечения	Расстояние между модулями	Габариты	Светодиоды	Угол рассеивания
02135	GL-1SMD20x45W56x37	105лм	1.2Вт	6500-7500К	180	56x37x13	SMD3030	20°x45°
02136	GL-1SMD10x60W56x37	185лм	2.2Вт	7000-8000К	220	56x37x13	SMD3535	10°x60°

Материал:
Алюминий, ABS пластик

1.2Вт

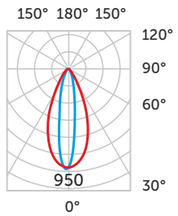

2.2Вт

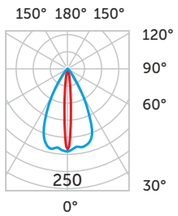

Упаковка:

	Индивидуальная x 40	Транспортная x 1000
GL-1SMD20x45BT/GL-1SMD10x60BT	200x300x50мм	500x350x315мм

5 лет · 12В · DC · -40°C +60°C · 50 тыс.ч

МОДУЛИ ДЛЯ ФРОНТАЛЬНОЙ ПОДСВЕТКИ

Подсветка 12В

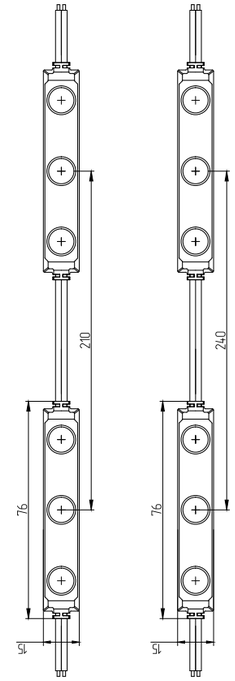

Ассортимент

Артикул	Модуль Geniled, модель:	Световой поток	Потребление	Цвет свечения	Расстояние между модулями	Габариты	Светодиоды	Угол рассеивания
02139	GL-3SMD160W76x15	70лм	0.75Вт	6500-7000К	226	76x15x9.5	SMD5730	160°
02140	GL-3SMD160W76x15	90лм	1.0Вт	6500-7000К	256	76x15x9.5	SMD5730	160°

Материал:
Алюминий, ABS пластик

0.75Вт

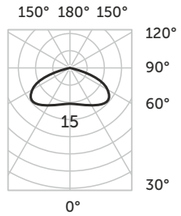

1.0Вт

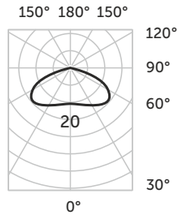

Упаковка:

	Индивидуальная x 100	Транспортная x 1500
GL-3SMD160W 0.75/1.0Вт	250x350x50мм	500x350x315мм

3 года · 12В · DC · -40°C +60°C · 50 тыс.ч